Circuit diagram

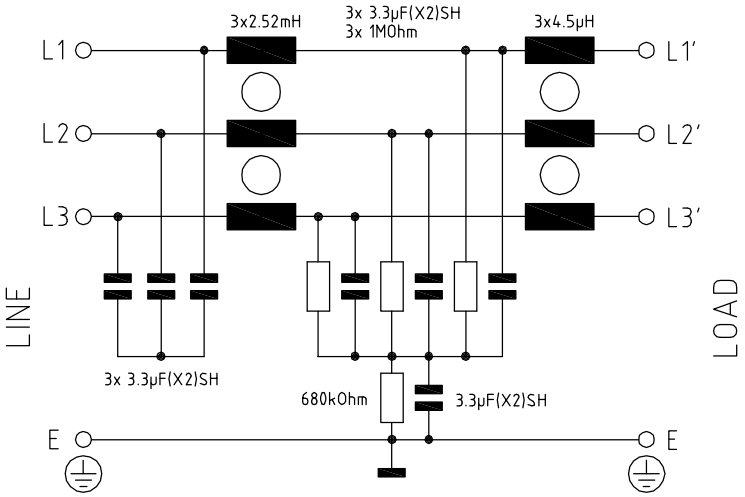

Dimensions (mm)

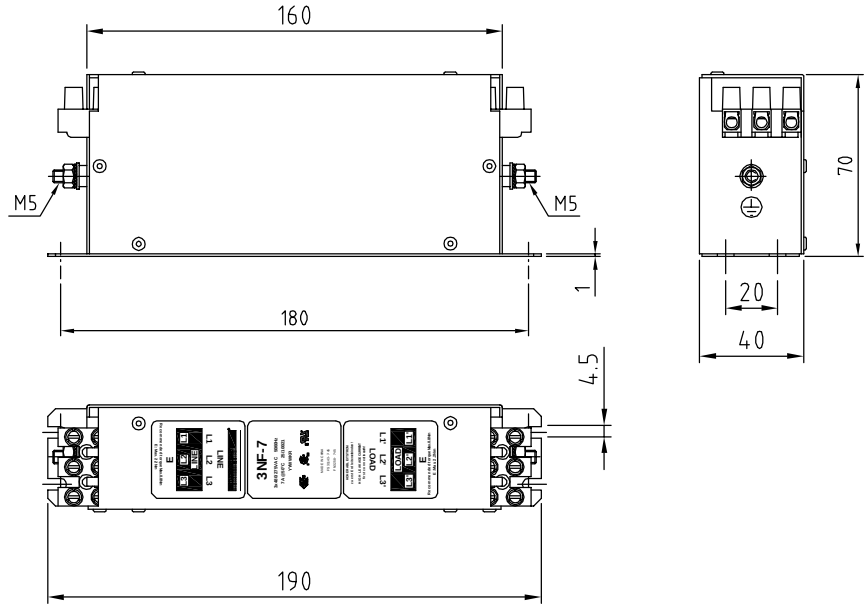

Allgemeine Toleranzen	General tolerances	Tolérances en général	L + 50% − 30%	C ± 20%	R ± 10%

Daten (multi phase)	data	characteristiques			
Nennstrom bei Umgebungstemp.	rated current at an ambient temp.	courant nominal à une température ambiante			7 A 50 °C
Betriebsspannung	rated voltage	tension nominal		max.	3 x 480/275 V, 50/60Hz
Betriebsfrequenz	operating frequency	fréquence de service		max.	60 Hz
Ableitstrom im Betrieb	Operational leakage current	courant de fuite en fonction	Tol. (%)		Spannung P-P / Frequenz
Spannungsunsymmetrie (IEC 1000-2-4)	non symmetrical voltage (IEC 1000-2-4)	tension non symétric (IEC 1000-2-4)	±3		400 VAC 50 Hz
Berechnung mit C-Tol.	Calculation with C-tol.	Calculation avec C-tol.	±20		Ityp. 33 mA
Maximaler Ableitstrom	Worst case leakage current	courant maximale de fuite	Tol. (%)		Spannung P-E / Frequenz
Unterbruch von 2 Phasen	2 phases open circuit	2 phases circuit ouvert defecteux			230 VAC 50 Hz
Berechnung mit C-Tol.	Calculation with C-tol.	Calculation avec C-tol.	+20		Imax. 172,4 mA
DC-Widerstand	DC-resistance	DC-résistance	Tol. (%) +15	@ 25 °C	max. 3 x 27 mOhm -- -- -- --
Pruefspannung 100% Schlusskontr.	test voltage 100% final test	tension d'essais contrôle final 100%		P->E	2,65 kV/DC ≥ 2s
				P->P	2,1 kV/DC ≥ 2s
Wiederholung mit 80% der angegebenen Werte	repetition with max. 80% of the specified values	répétition avec max. 80% des valeurs spécifiques			≥
Zulaessige Betriebstemp.	temperature range	gamme de température		-	25 °C bis/to/à + 100 °C
Klimatische Pruefklasse	climatic test class	classe d'essais climatique			25/100/21 (IEC/CEI 60068-1)

Zusatzangaben	additional information	informations supplementaires	
Vergussmasse	potting compound	matière de moulage	Polyurethane
Gewicht	weight	poids	~ 0,5 kg
Pruefzeichen	approvals	homologations	

☒ CSA / C-US UL 1283 C 22.2 No.8 ☐ CSA C 22.2 No.8 ☒ UL UL 1283 ☒ SEMKO ☒ EN 133200 ☐ IEC 60939 ☐ VDE ☐

Zusätzliche Angaben:
Additional remarks: approval reference FN3258-7-45
Remarques additionals:

Fuer Masse ohne Toleranz	for dimensions without tolerance	pour mesure sans tolérance	ISO2768-m/EN22768-m

Datenblatt (multi phase) data sheet fiche technique

			projection		scale 1:1
				date	name
			drawn	2010.9.17	Fiona.chen
			ds proved	2010.9.17.	Paco . qu
nd	revision	date	name	doc. proved	x	x

KOLLMORGEN®

plot date _ page 1 von 1